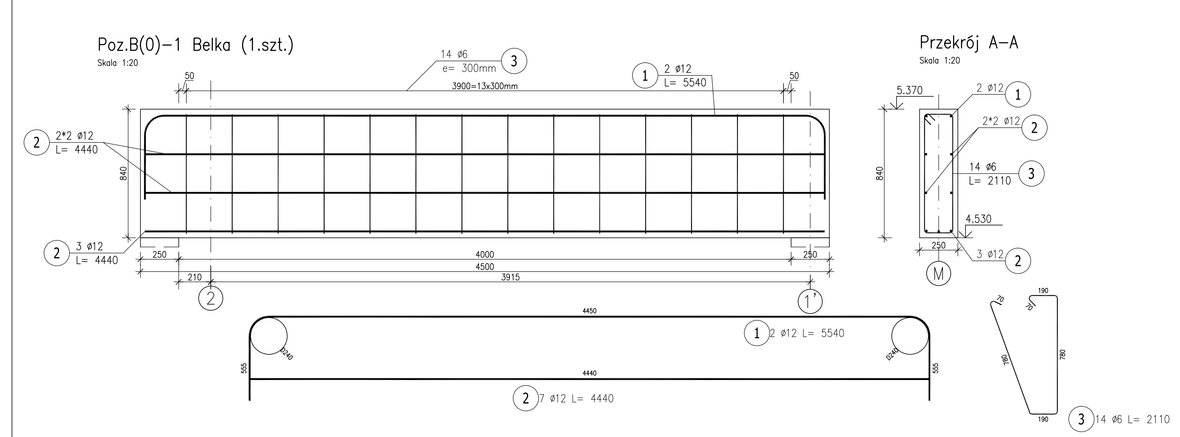

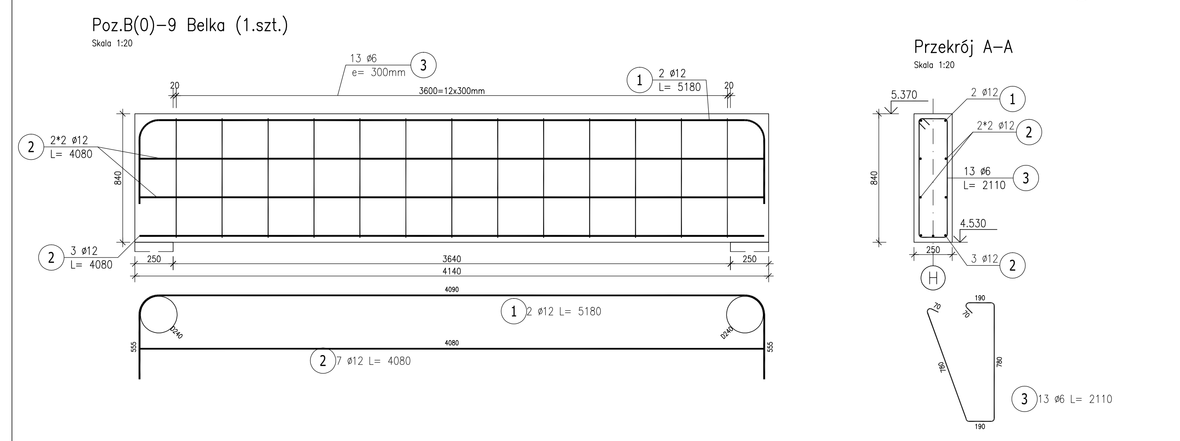

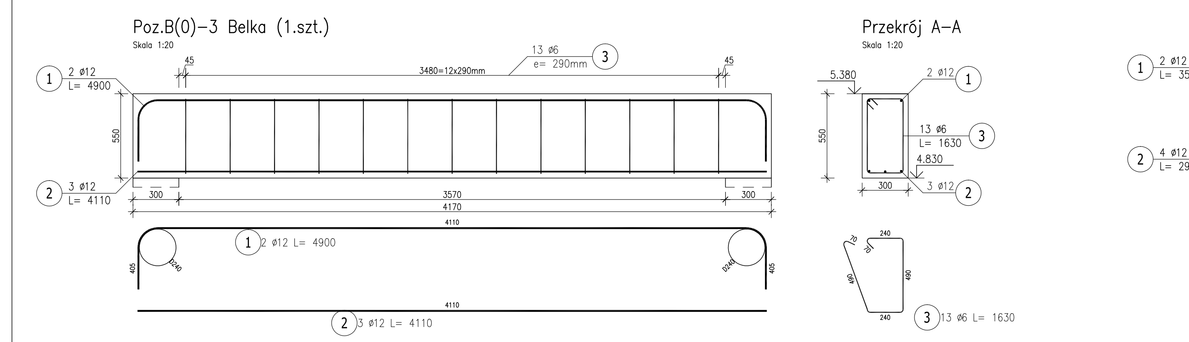

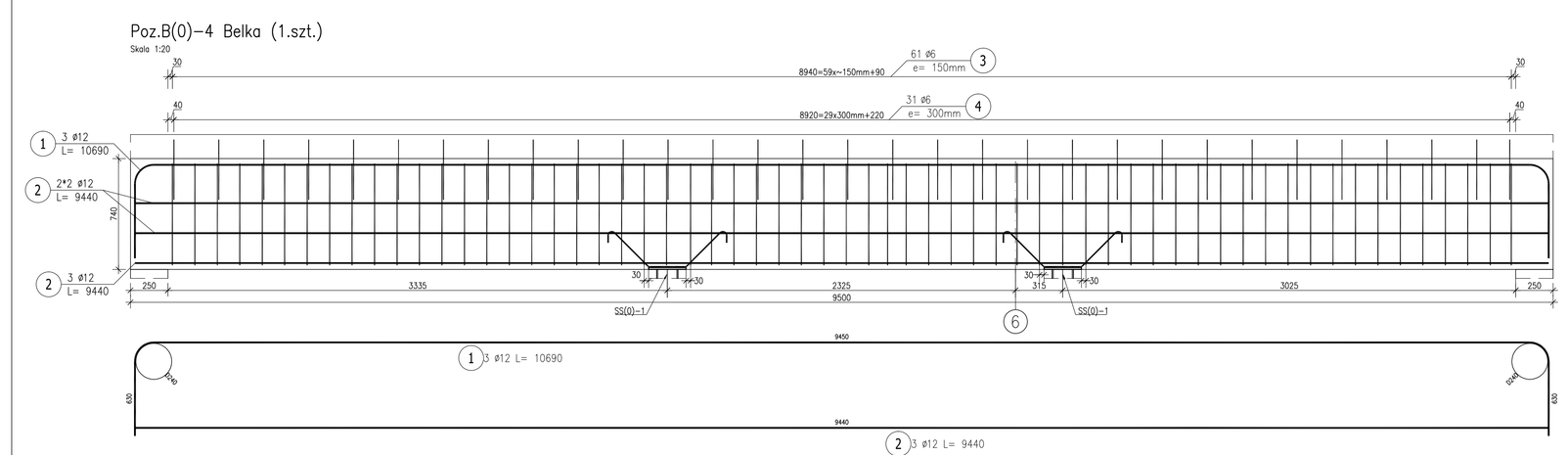

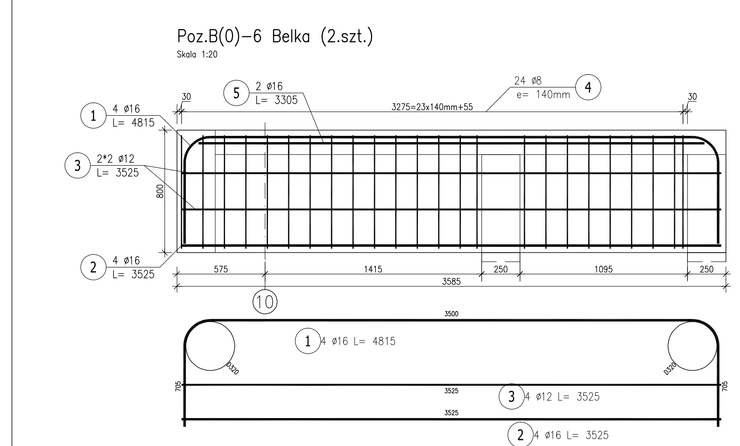

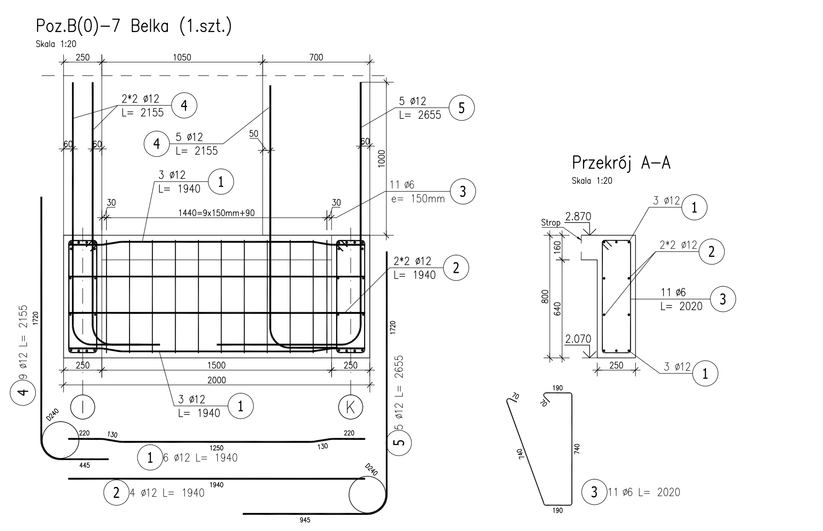

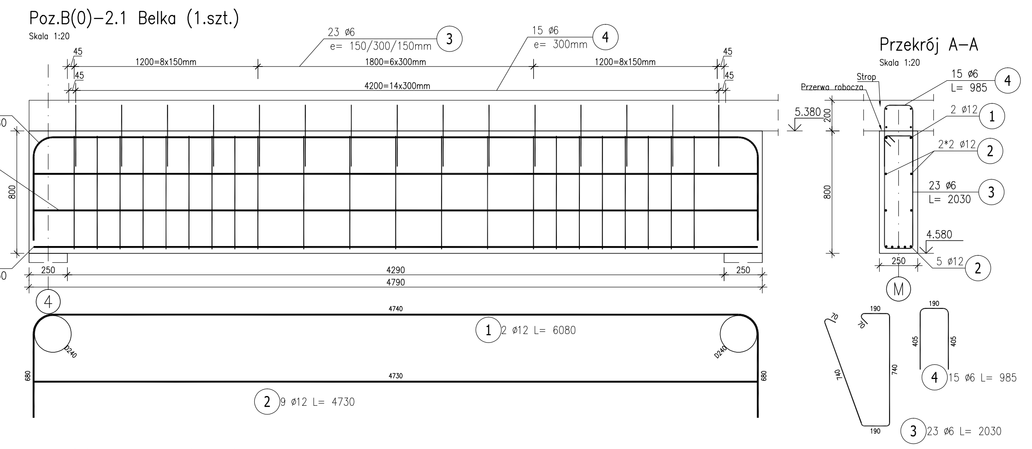

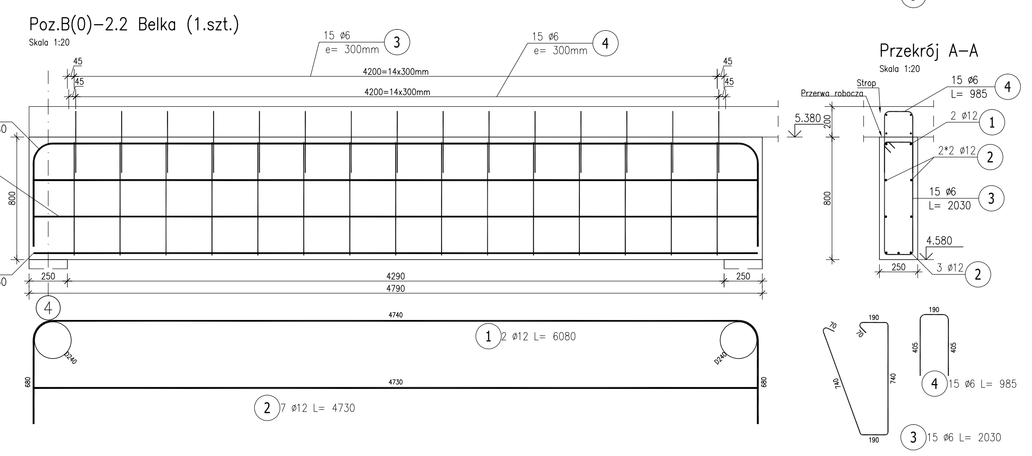

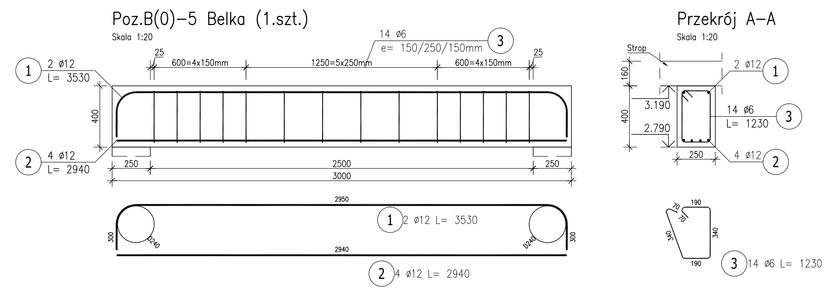

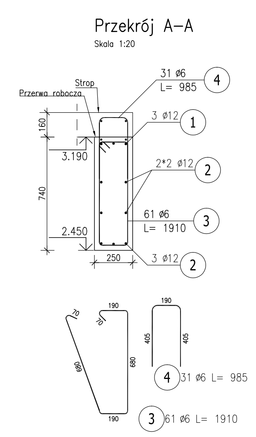

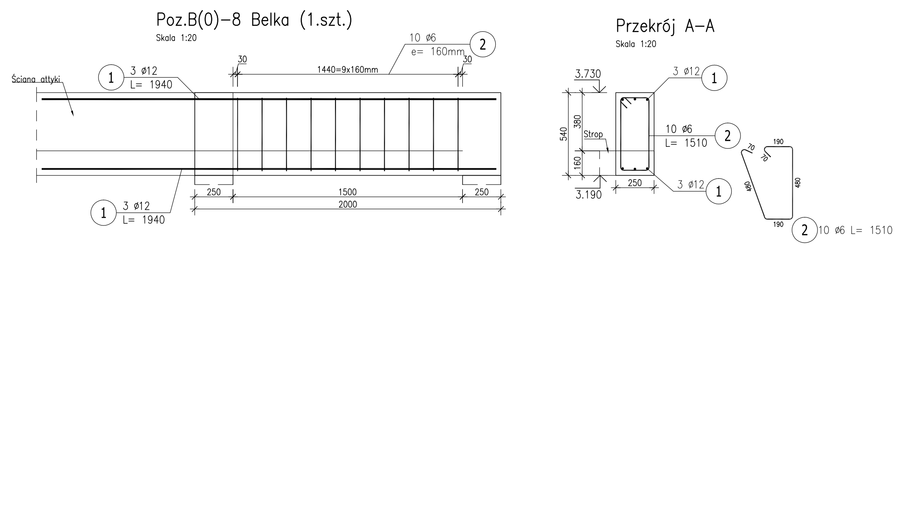

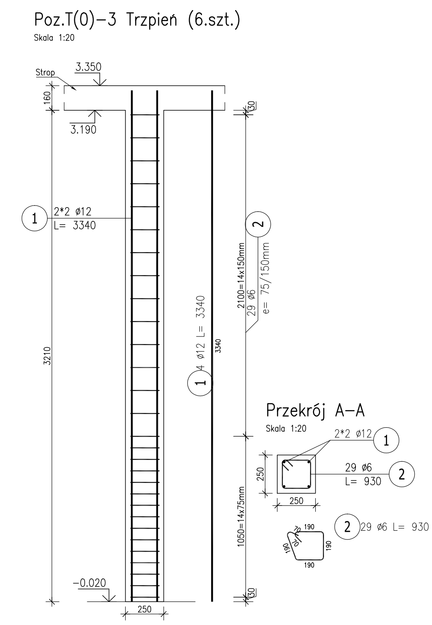

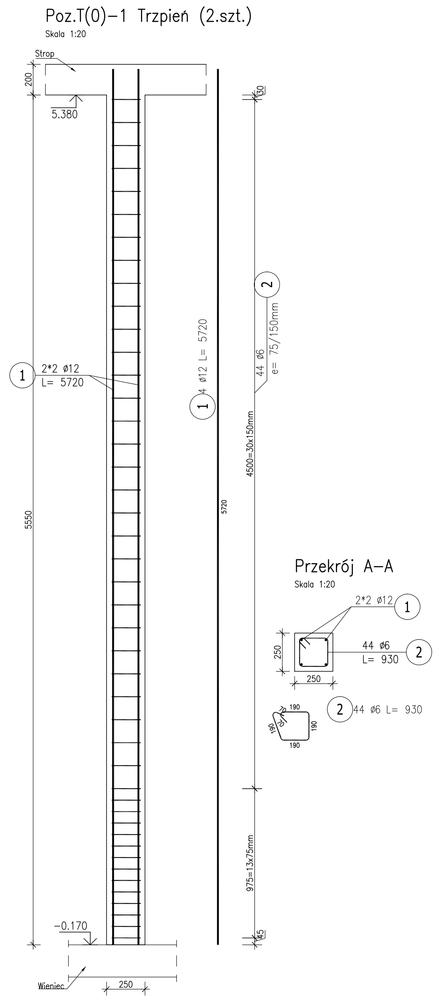

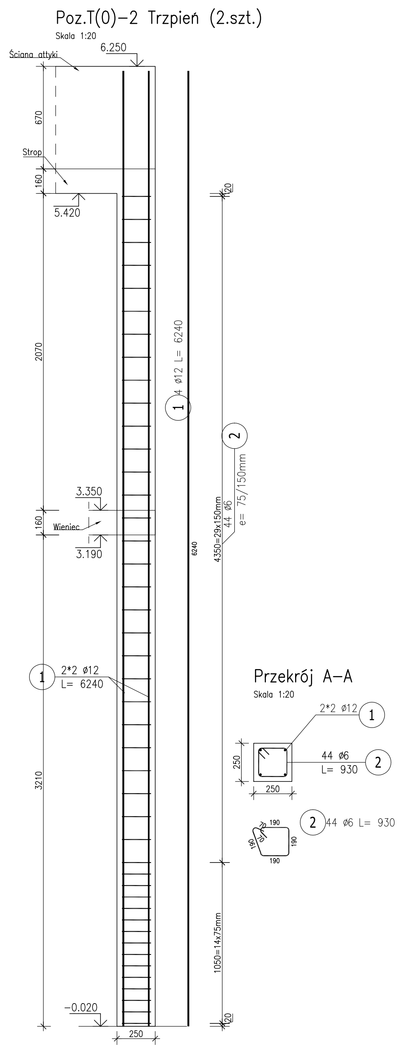

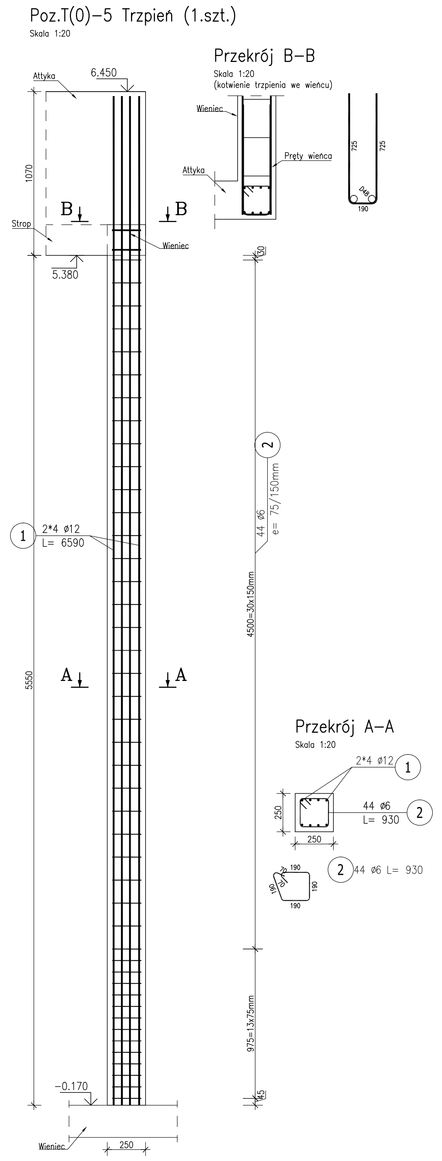

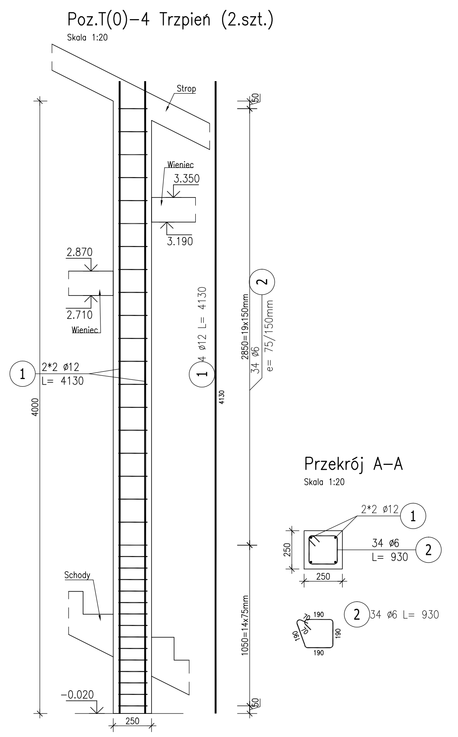

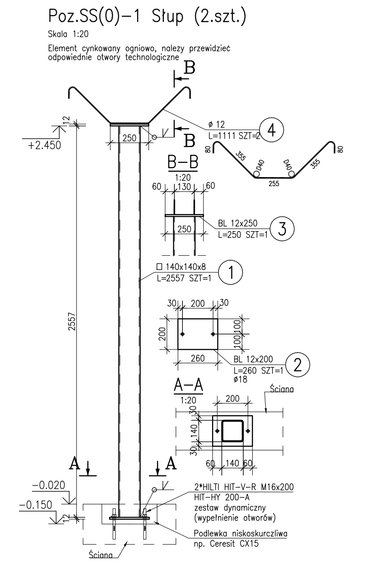

ZESTAWIENIE STALI

POZ.	NUMER ELEMENTU	NAZWA ELEMENTU	DŁUGOŚĆ [mm]	GATUNEK STALI	LICZBA SZTUK	CR. RAZEM [m]	MASA JEDN [kg/m]	MASA 1 ELEM [kg]	MASA RAZEM [kg]	POLE JEDN [m2/m]	POLE 1 ELEM [m2]	POLE RAZEM [m2]
SS(0)-1	1	Ø 140x140x8	2557	S355J2	1	2.56	32.60	83.36	83.36	0.54	1.38	1.38
SS(0)-1	2	BL 12x200	260	S355J2	1	0.26	18.84	4.90	4.90	0.42	0.11	0.11
SS(0)-1	3	BL 12x250	250	S355J2	1	0.25	23.55	5.89	5.89	0.52	0.13	0.13
SS(0)-1	4	# 12	1111	A-IIIN	2	2.22	0.89	0.99	1.97	0.04	0.04	0.08
GODZIEŃ									96.12			1.7
WYKONAĆ x 2									192.24			3.4

ZESTAWIENIE STALI ZBROJENIOWEJ

POZ.	NR PRĘTA	# [mm]	DŁUGOŚĆ [m]	ILOŚĆ PRĘTÓW	ILOŚĆ x POZ	ILOŚĆ RAZEM	CR. ŁĄCZNA [m] A-IIIN ø6	ø8	ø12	ø16
Poz. B(0)-1 - Belka - 1 szt.										
B(0)-1	1	12	5.540	2	1	2			11.08	
	2	12	4.440	7	1	7			31.08	
	3	6	2.110	14	1	14	29.54			
Poz. B(0)-2.1 - Belka - 1 szt.										
B(0)-2.1	1	12	6.080	2	1	2			12.16	
	2	12	4.730	9	1	9			42.57	
	3	6	2.030	23	1	23	46.69			
	4	6	0.985	15	1	15	14.78			
Poz. B(0)-2.2 - Belka - 1 szt.										
B(0)-2.2	1	12	6.080	2	1	2			12.16	
	2	12	4.730	7	1	7			33.11	
	3	6	2.030	15	1	15	30.45			
	4	6	0.985	15	1	15	14.78			
Poz. B(0)-3 - Belka - 1 szt.										
B(0)-3	1	12	4.900	2	1	2			9.80	
	2	12	4.110	3	1	3			12.33	
	3	6	1.630	13	1	13	21.19			
Poz. B(0)-4 - Belka - 1 szt.										
B(0)-4	1	12	10.690	3	1	3			32.07	
	2	12	9.440	7	1	7			66.08	
	3	6	1.910	61	1	61	116.51			
	4	6	0.985	31	1	31	30.54			
Poz. B(0)-5 - Belka - 1 szt.										
B(0)-5	1	12	3.530	2	1	2			7.06	
	2	12	2.940	4	1	4			11.76	
	3	6	1.230	14	1	14	17.22			
Poz. B(0)-6 - Belka - 2 szt.										
B(0)-6	1	16	4.815	4	2	8				38.52
	2	16	3.525	4	2	8				28.20
	3	12	3.525	4	2	8			28.20	
	4	8	2.030	24	2	48		97.44		
	5	16	3.305	2	2	4				13.22
Poz. B(0)-7 - Belka - 1 szt.										
B(0)-7	1	12	1.940	6	1	6			11.64	
	2	12	1.940	4	1	4			7.76	
	3	6	2.020	11	1	11	22.22			
	4	12	2.155	9	1	9			19.40	
	5	12	2.655	5	1	5			13.28	
Poz. B(0)-8 - Belka - 1 szt.										
B(0)-8	1	12	1.940	6	1	6			11.64	
	2	6	1.510	10	1	10	15.10			
Poz. B(0)-9 - Belka - 1 szt.										
B(0)-9	1	12	5.180	2	1	2			10.36	
	2	12	4.080	7	1	7			28.56	
	3	6	2.110	13	1	13	27.43			
Poz. T(0)-1 - Trzpień - 2 szt.										
T(0)-1	1	12	5.720	4	2	8			45.76	
	2	6	0.930	44	2	88	81.84			
Poz. T(0)-2 - Trzpień - 2 szt.										
T(0)-2	1	12	6.240	4	2	8			49.92	
	2	6	0.930	44	2	88	81.84			
Poz. T(0)-3 - Trzpień - 6 szt.										
T(0)-3	1	12	3.340	4	6	24			80.16	
	2	6	0.930	29	6	174	161.82			
Poz. T(0)-4 - Trzpień - 2 szt.										
T(0)-4	1	12	4.130	4	2	8			33.04	
	2	6	0.930	34	2	68	63.24			
Poz. T(0)-5 - Trzpień - 1 szt.										
T(0)-5	1	12	6.590	8	1	8			52.72	
	2	6	0.930	44	1	44	40.92			
DŁUGOŚĆ RAZEM [m]							816.10	97.44	677.69	79.94
MASA JEDNOSTKOWA [kg/m]							0.222	0.395	0.888	1.578
MASA [kg]							181.17	38.49	598.24	126.15
MASA CAŁKOWITA [kg]							**944.04**			

1) Opis kształtu prętów: PN-EN ISO 3766 metoda A (zgięciarka)
2) Opis długości haka: gabarytowy
3) Długość prętu L: suma wymiarów osiowych

UWAGI:
BETON KONSTRUKCYJNY: C25/30 XC3
STAL A-IIIN GD50/500
STAL PROFILOWA S355J2
OTULINA 3cm (W FORMIE), 5cm (W GRUNCIE)
Z WEŁCZEŃ WYPUSZCZ PRĘTY STARTOWE DLA SŁUPÓW I TRZPIENI
ROZPATRYWAĆ ŁĄCZNIE Z PROJEKTAMI PODSTATNICH BRANŻ, OPISEM TECHNICZNYM ORAZ RYSUNKAMI ELEMENTÓW ŚLUSARSKICH
WSZYSTKIE WYMIARY POTWIERDZIĆ NA BUDOWIE
ODLICZE WG PROJEKTU ARCHITEKTURY
PRZY PODCIĄŻNE ELEMENTÓW LINOWYCH DOSTARCZYĆ NA BUDOWĘ W DOCINKACH 12-METROWYCH I ŁĄCZYĆ NA ZAKŁAD RÓWNY 90cm POŁĄCZENIA RÓWNOŚCIĘ MUWNOWO
NALEŻY ZACHOWAĆ CIĄGŁOŚĆ ZBROJENIA W NAROŻACH
ŚCIANY DZIELCZNE ODDYLATOWAĆ OD STROPÓW
WSZYSTKIE ŚCIANY NOŚNE ZAKOŃCZYĆ WIEŃCAMI
PRĘTY STARTOWE SŁUPÓW I TRZPIENI ZNALEŹLIĆ WĘ NA RYSUNKACH TRZPIENI I SŁUPÓW
POZIOM ODNIESIENIA ±0.00=69.37m npm
WYMIARY PODANO W MILIMETRACH, RZĘDNE W METRACH
p.d. = POZIOM DOŁU, p.g. = POZIOM GÓRY
OTWORZWANE POTWIERDZIĆ WG RYSUNKÓW BRANŻOWYCH

Al. KG-EM Poznań, ul. Wł. Jagiełły 2B/17
T: +48 (61) 8-666-666
E: info@pl-plus.pl
W: www.pl-plus.pl

Wdrożone wyrozumienie dowolnie bez pisemnej zezwolenia. Czytanie z dnia Kategorii Wdrożą Ci. Z ustawy o W.W. poz. 1076, Kodeksowi mów, ustawy Kodeksu Ser. ryzyko kontrola pisemnie.

branża: KONSTRUKCJA

projektant: imię nazwisko
mgr inż. Krzysztof Krawczyk
upr. poz. WKP/0328/POOK/12

sprawdzający:
mgr inż. Rafał Bartosz Kowalski
upr. poz. WKP/0278/POOK/09

nazwa branży: **PRZEBUDOWA I ROZBUDOWA**
BUDYNKU HALI SPORTOWEJ - "NACZAŁNY"
ul. Sportowa 6, 64-500 Szamotuły, dz.nr ewid. 2402/4, 2402/2, 2402

nazwa rysunku: ELEMENTY ŻELBETOWE KONSTRUKCJI 01+02.S
SŁUPY STALOWE SS(0)-1

status: PROJEKT WYKONAWCZY

data	skala	nr rys.
02-2015	1:20	K-17